＜ 男 子 A 級 ＞

No.	氏名	所属
1	村田安弘 白木厚好	(M Winds)
2	BYE	
3	根岸武司 関一秀	(NSK 前橋MTC)
4	広井幸治 内山信也	(あかぎ)
5	沖田昇一 本多光治	(TJC)
6	BYE	
7	BYE	
8	小島直道 井上陸	(S.T.C)
9	永井隆 永井雄太	(前ク エリス)
10	BYE	
11	畑中大佑 小林祐介	(紅福)
12	高橋悠弥 須田勇輝	(あかぎ)
13	岩花功 山本秀之	(SPD)
14	BYE	
15	BYE	
16	清水裕文 古川堅也	(ミナミ)

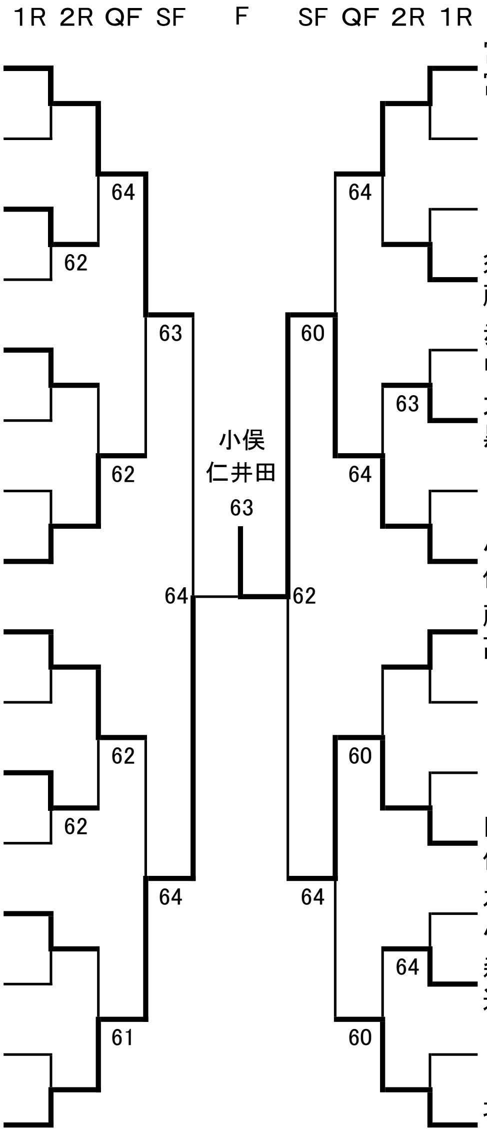
1R 2R QF SF F SF QF 2R 1R
64
62
63
62
64
62
62
61
64
小俣
仁井田
63
62
64
63
60
64
60
64
60

氏名	所属	No.
宮口靖隆 富澤洋哉	(S.T.C)	17
BYE		18
BYE		19
須藤祥太 藤川大知	(あかぎ 高崎TC)	20
赤澤淳一 中野秀人	(富士通FS G-TMS)	21
大窪君拓 黒神尚希	(高崎TC)	22
BYE		23
小俣智弥 仁井田直也	(T&P 上野山TS)	24
藤生優史 高橋優輝	(KOB)	25
BYE		26
BYE		27
田島準平 佐藤大夢	(Blitz)	28
水出勇 小畑武司	(こたつねこ)	29
森村剛 遠藤健一	(一筆TC Winds)	30
BYE		31
堤圭一 松村全人	(高崎TC)	32

＜ 男 子 B 級 ＞

No.	氏名	所属
1	古市秀高 舘和明	(FDK)
2	小野寺亮 木全康二	(STEP 前ク)
3	渡邊陽介 大竹佳樹	(エリス)
4	上村政彦 荻野雅志	(Blitz)
5	田中学 阿久津槙吾	(FDK)
6	阿佐美亮太 中山圭介	(NAHA)
7	金子剛 榎本一太	(高崎TC)
8	寺島崇雄 濱野朋義	(Blitz)

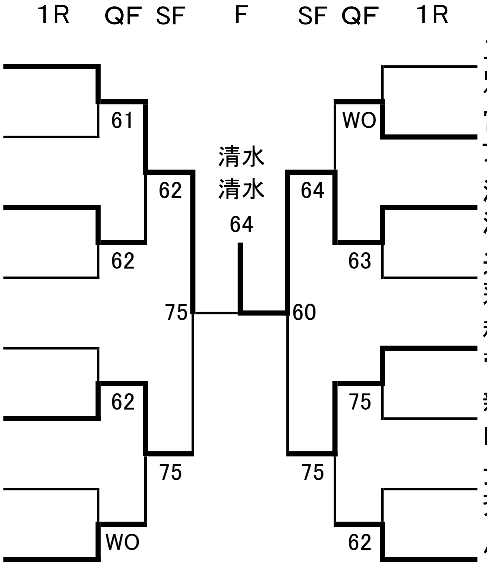
1R QF SF F SF QF 1R
61
62
62
75
62
75
WO
清水
清水
64
60
WO
64
63
75
75
62

氏名	所属	No.
三ツ木寛尚 別府佑樹	(Mit’s)	9
宮崎勝弘 ブレア リチャード	(前ク 前橋友遊)	10
清水優作 清水愁平	(gumed)	11
近藤堅志郎 蓮沼政人	(KOB)	12
秋山隆之介 菅谷飛翔	(TKD)	13
新井富美男 山崎礼二	(ルアン 王山クラブ)	14
女屋和樹 斉藤茂紀	(TJC)	15
反町勇一 小林正樹	(G-TMS)	16

＜ 男 子 C 級 ＞

No.	選手	所属
1	小池巧真 橋本空	(育英高)
2	BYE	
3	神戸幹夫 柴田学	(MBTC)
4	森星空 瀬下凱翔	(TKD)
5	青木宏明 清水俊和	(県庁ローン)
6	BYE	
7	BYE	
8	河合和光 長岡正樹	(IWATAYA)
9	小倉真輝 髙山直也	(清明 興陽)
10	BYE	
11	添谷修登 永田涼太	(市立前橋)
12	加藤孝教 中林正之	(城南TC)
13	北爪凜人 関口蒼基	(育英高)
14	石原俊 松田隆宏	(B&A)
15	BYE	
16	石井聖也 佐藤朔也	(前工高)
17	丸山昇 飯酒盃陽治	(SPD Winds)
18	BYE	
19	髙橋要 清水智紀	(ルアン)
20	束田快 北爪雅哉	(清明 興陽)
21	神澤優孝 磯琉斗	(市立前橋)
22	BYE	
23	BYE	
24	伊藤潤 原口暁成	(TKD)
25	戸塚秀男 佐藤良和	(CORE)
26	BYE	
27	小野坂峻 柴﨑修利	(育英高)
28	谷賢一 佐藤嘉伸	(OSS)
29	大津将稀 細野弘樹	(清明)
30	山田和輝 金子献吾	(にわのたま)
31	BYE	
32	青木秋夫 高橋立守	(城南TC)

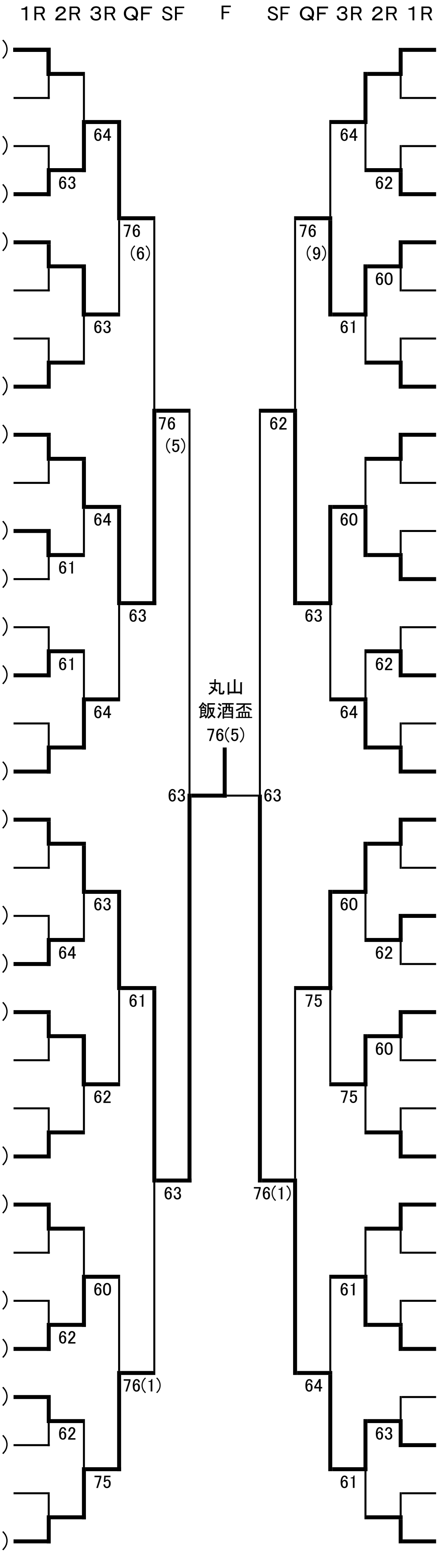
1R 2R 3R QF SF F SF QF 3R 2R 1R
64
63
76
(6)
63
76
(5)
64
61
63
61
64
丸山
飯酒盃
76(5)
63
63
64
61
62
63
60
62
76(1)
62
75
64
62
76
(9)
60
61
62
60
63
62
64
63
60
62
75
60
75
76(1)
61
64
63
61

選手	所属	No.
津久井昭 三島悠亮	(ミナミ)	33
BYE		34
星優太 岩城直之	(TKD)	35
あかぎ 高崎TC	(清明 興陽)	36
羽鳥聡一郎 小杉駿介	(育英高)	37
高橋宏明 坂爪好一	(城南TC)	38
BYE		39
真下正人 山岸かつみ	(Blitz)	40
吉井拓夢 長谷川蓮	(TKD)	41
BYE		42
BYE		43
阿久澤郁也 伊藤知哉	(Winds)	44
水野景太 中島暁紀	(市立前橋)	45
鈴木俊太 山田翔大	(一筆TC)	46
BYE		47
池田旭之 岡田陽介	(ルアン)	48
吉沢孝輝 関龍之介	(紅福)	49
BYE		50
高橋青空 高田空	(清明)	51
手島邑 角田凜	(前工高)	52
土屋慧斗 小山雄大	(育英高)	53
柴田浩光 森本一紀	(にわのたま)	54
BYE		55
高橋研 田中多門	(高崎TC)	56
大森勇人 松井海翔	(TKD)	57
BYE		58
BYE		59
岩崎竜也 川村淳紀	(gumed)	60
井上零士 吉田大翔	(市立前橋)	61
神澤憲明 浦野史徒	(STEP)	62
BYE		63
田中柊羽 関根悠	(清明)	64