男子 中学生

1R 2R QF SF F SF QF 2R 1R

No.	氏名	所属	氏名	所属	No.
1	岡田陸雅	一筆TC	林 亮太	TアイJr	17
2	小野友士	TアイJr	羽柴陽輝	ミナミ	18
3	有我隼人	一筆TC	五十嵐陽輝	TアイJr	19
4	栗原佳汰	TアイJr	瑞岩凰紀	一筆TC	20
5	岸 朋寛	サン	反町大輝	TアイJr	21
6	一木奏志	ミナミ	町田柊也	ミナミ	22
7	千葉悠成	TアイJr	星野元哉	TアイJr	23
8	東野恭孝	ルアン	一倉和貴	ミナミ	24
9	高澤旭寿	ルアン	倉林大愛	ミナミ	25
10	林 流星	エリス	林 陽太	TアイJr	26
11	春山 葵	ミナミ	根岸鈴都	ルアン	27
12	亀井脩生	TアイJr	関谷虎次朗	ウィル	28
13	瑞岩悠紀	一筆TC	小内陸空冬	TアイJr	29
14	諏佐尚哉	TアイJr	篠原聖和	ミナミ	30
15	安藤龍之介	TアイJr	矢内洋太朗	TアイJr	31
16	徳増尚哉	エリス	野田遼真	高崎TC	32

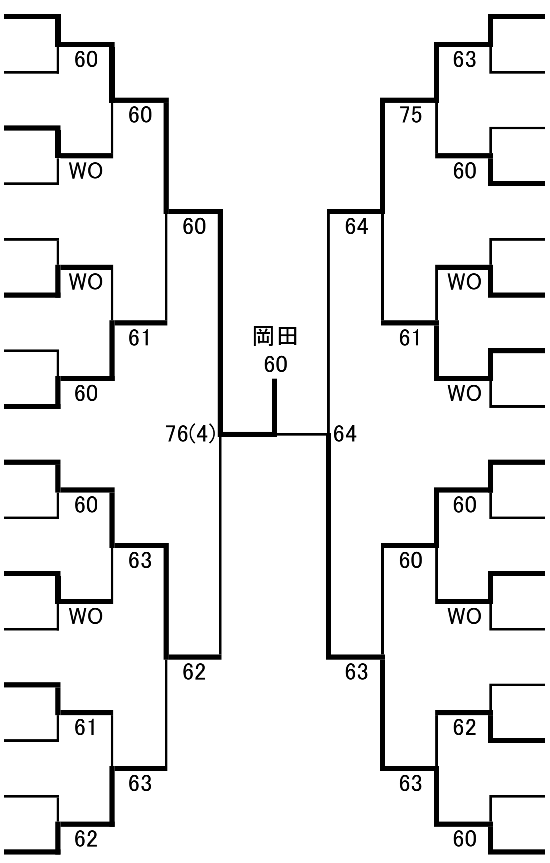
60
WO
WO
60
60
WO
61
62
60
61
63
63
60
62
76(4)
岡田
60
64
63
64
75
61
60
63
63
60
WO
WO
60
WO
62
60

女子 中学生

1R 2R QF SF F SF QF 2R 1R

No.	氏名	所属	氏名	所属	No.
1	山本 晄	ミナミ	田村 楓	FTJ	17
2	BYE		堀越未来	スプレッド	18
3	千葉世莉	TアイJr	金谷哩夢	MJTC	19
4	武藤悠奈	MJTC	大川真央	ルアン	20
5	新井麻央	FTJ	秋山咲里	FTJ	21
6	高澤雛李	ルアン	上原由菜	サン	22
7	谷川まい	TアイJr	BYE		23
8	服部由奈	上野山TS	倉林華夢	ミナミ	24
9	小池実羽	ルアン	山﨑理央	ミナミ	25
10	BYE		岡野花菜	FTJ	26
11	大塚玲未	上野山TS	小島純菜	FTJ	27
12	保科 杏	スプレッド	六本木 凛	あかぎTC	28
13	櫻井美結	FTJ	黒崎凪沙	MJTC	29
14	山﨑真央	ミナミ	阿部愛生	TアイJr	30
15	髙橋奏来	ウィル	BYE		31
16	富田あさひ	FTJ	平形七菜	ルアン	32

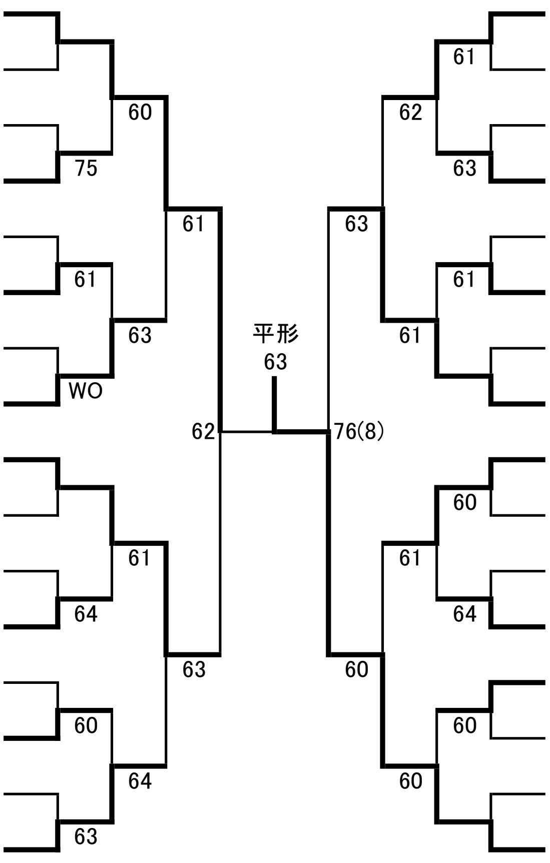
75
61
WO
64
60
63
60
63
61
64
61
63
62
平形
63
76(8)
63
60
62
61
61
60
61
63
61
60
64
60